BORRA B 3L potrójna sufitowa lampa wisząca z mosiądzem

https://ummo-lighting.pl/pl/borra/6516-borra-b-3l-potrojna-sufitowa-lampa-wiszaca-z-mosiadzem-5906733723696.html

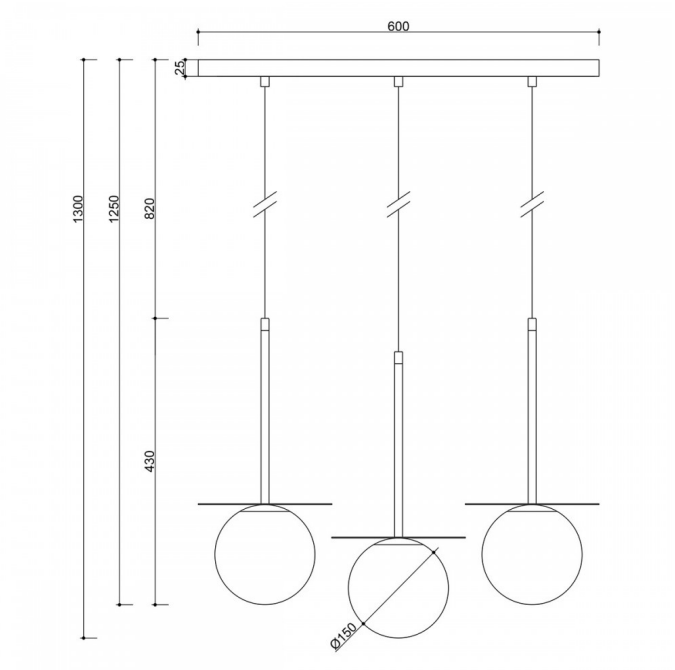

Cena: **1 999,00 zł** brutto

Producent: **UMMO Lighting**

Kod produktu: **BRB331PL**

EAN: **5906733723696**

Opis

Pora na... kolekcję BORRA marki UMMO! Modele z tej linii wyróżnia mlecznobiały klosz, osadzony na dysku. Ta wyjątkowa propozycja oświetlenia wwierca się (szwed. borra - wiercić) w głowę, a później na długie lata w każde pomieszczenie, do którego zostanie zaproszona :) Oprawy doskonale pasują do ekskluzywnych przestrzeni komercyjnych i luksusowych domów prywatnych. W serii BORRA znajdziesz lampę sufitową i lampę stołową. Po prostu UMMO w wersji deluxe!

Informacje techniczne

Źródło światła w komplecie	Nie
Typ gwintu	G9 LED
Napięcie wejściowe	220-240V
Maks. moc oprawy ośw.	3 x 12W
Stopień IP	IP20
Długość kabla/-i	82cm
Długość	130cm
Szerokość	60cm
Wymiary listwy sufitowej długość x szerokość	60cm x 5cm
Materiał wykonania	metal / mosiądz / szkło
Kolorystyka	mosiądz
Kolor kabla	biały
Rodzaj oplotu	poliestrowy
Kolor klosza	biały
Średnica klosza	15cm
Kolor stelaża	złoty
Możliwość przyciemniania	tak
Gwarancja	24 miesiące
Dodatkowe uwagi	produkt ręcznie składany na zamówienie
Typ / zastosowanie	lampa sufitowa, lampa wisząca

Inne wykończenia