KOP A

IP 20

230V MAX. 1 x 12W G9

Instrukcja obsługi

UWAGA: Czynności wykonywać przy wyłączonym zasilaniu.

1. Przymocuj uchwyt montażowy lampy do ściany.
2. Podłącz przewody zasilające do kostki montażowej.
3. Dokręć lampę do uchwytu zamontowanego wcześniej na ścianie za pomocą śrubek.
4. Zamontuj źródło światła w oprawce.
5. Dokręć klosz.

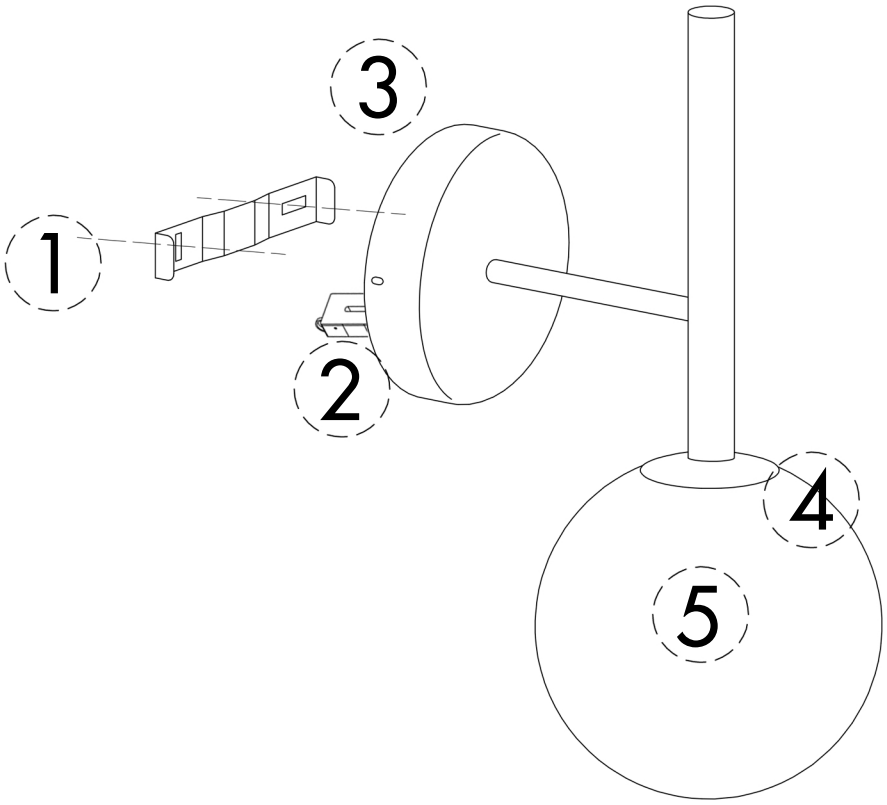

Zużyty lub zepsuty sprzęt elektryczny nie może być wyrzucony do kosza na śmieci łącznie z innymi odpadami. Zużyte urządzenie należy przekazać do punktu selektywnego zbierania odpadów komunalnych lub punktu utylizacji sprzętu elektrycznego. Właściwa segregacja odpadów jest bardzo ważnym aspektem ochrony środowiska i trzeba jej bezwzględnie przestrzegać.

UWAGA: Instalacja powinna być wykonana przez elektryka z uprawnieniami.

Nowodworcowa 15, 81-581 Gdynia, tel. 736_812_848, info@ummo.pl

UMMO
LIGHTING

KOP A

IP 20

230V MAX. 1 x 12W G9

Assembly instructions

WARNING: Assembly lamp with the power off.

1. Loosen the screws on both sides of the canopy. Attach the metal mounting arm to the surface on which the fixture is to be installed.
2. Connect the power cables to the connection block, tighten clamp screws, close the connection block.
3. Slide the canopy onto the mounting arm so that the holes on the arm and the canopy are aligned. Tighten the screws.
4. Install the light source in the bulb holder.
5. Tighten the lampshade.

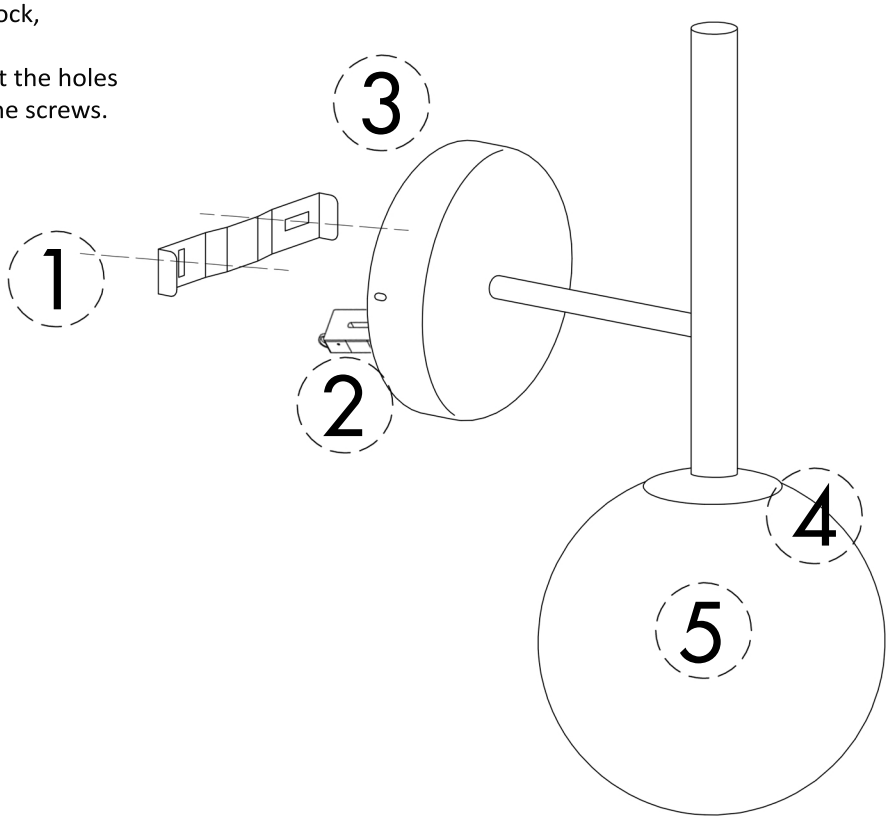

Used or broken electrical equipment must not be thrown into the trash bin together with other waste. Used device should be taken to a point of separate collection of municipal waste or a point of utilization of electrical equipment. Proper waste segregation is a very important aspect of environmental protection and must be strictly observed.

WARNING: The installation should be performed by a qualified electrician.

Nowodworcowa 15, 81-581 Gdynia, tel. +48 736_812_848, info@ummo.pl

UMMO LIGHTING